Hypertherm®

Powermax65/85/105 SYNC™

Przewodnik dotyczący części systemu

810490PL – WERSJA 2

POLSKI – POLISH

Powermax, SYNC, SmartSYNC, EDGE Pro i Hypertherm to znaki handlowe firmy Hypertherm, Inc. i mogą być zastrzeżone w Stanach Zjednoczonych i/lub innych krajach. Wszystkie inne znaki handlowe są własnością odpowiednich podmiotów.

Troska o środowisko naturalne to jedna z podstawowych wartości firmy Hypertherm. Dążenie do realizacji tego celu jest niezwykle ważne w kontekście sukcesu naszego i naszych klientów. Staramy się zmniejszać negatywny wpływ na środowisko we wszystkich naszych działaniach. Aby uzyskać więcej informacji, należy odwiedzić witrynę: www.hypertherm.com/environment.

© 2021 Hypertherm, Inc.

Powermax65/85/105 SYNC

Przewodnik dotyczący części systemu

810490PL
WERSJA 2

POLSKI/POLISH
Tłumaczenie instrukcji oryginalnej

Luty 2021 r.

Hypertherm, Inc.
Hanover, NH 03755 USA
www.hypertherm.com

Hypertherm, Inc.
Etna Road, P.O. Box 5010
Hanover, NH 03755 USA
603-643-3441 Tel (Main Office)
603-643-5352 Fax (All Departments)
info@hypertherm.com (Main Office Email)
800-643-9878 Tel (Technical Service)
technical.service@hypertherm.com (Technical Service Email)
800-737-2978 Tel (Customer Service)
customer.service@hypertherm.com (Customer Service Email)
866-643-7711 Tel (Return Materials Authorization)
877-371-2876 Fax (Return Materials Authorization)
return.materials@hypertherm.com (RMA email)

Hypertherm México, S.A. de C.V.
Avenida Toluca No. 444, Anexo 1,
Colonia Olivar de los Padres
Delegación Álvaro Obregón
México, D.F. C.P. 01780
52 55 5681 8109 Tel
52 55 5683 2127 Fax
Soporte.Tecnico@hypertherm.com (Technical Service Email)

Hypertherm Plasmatechnik GmbH
Sophie-Scholl-Platz 5
63452 Hanau
Germany
00 800 33 24 97 37 Tel
00 800 49 73 73 29 Fax
31 (0) 165 596900 Tel (Technical Service)
00 800 4973 7843 Tel (Technical Service)
technicalservice.emea@hypertherm.com (Technical Service Email)

Hypertherm (Singapore) Pte Ltd.
82 Genting Lane
Media Centre
Annexe Block #A01-01
Singapore 349567, Republic of Singapore
65 6841 2489 Tel
65 6841 2490 Fax
Marketing.asia@hypertherm.com (Marketing Email)
TechSupportAPAC@hypertherm.com (Technical Service Email)

Hypertherm Japan Ltd.
Level 9, Edobori Center Building
2-1-1 Edobori, Nishi-ku
Osaka 550-0002 Japan
81 6 6225 1183 Tel
81 6 6225 1184 Fax
HTJapan.info@hypertherm.com (Main Office Email)
TechSupportAPAC@hypertherm.com (Technical Service Email)

Hypertherm Europe B.V.
Vaartveld 9, 4704 SE
Roosendaal, Nederland
31 165 596907 Tel
31 165 596901 Fax
31 165 596908 Tel (Marketing)
31 (0) 165 596900 Tel (Technical Service)
00 800 4973 7843 Tel (Technical Service)
technicalservice.emea@hypertherm.com
(Technical Service Email)

Hypertherm (Shanghai) Trading Co., Ltd.
B301, 495 ShangZhong Road
Shanghai, 200231
PR China
86-21-80231122 Tel
86-21-80231120 Fax
86-21-80231128 Tel (Technical Service)
techsupport.china@hypertherm.com
(Technical Service Email)

South America & Central America: Hypertherm Brasil Ltda.
Rua Bras Cubas, 231 – Jardim Maia
Guarulhos, SP – Brasil
CEP 07115-030
55 11 2409 2636 Tel
tecnico.sa@hypertherm.com (Technical Service Email)

Hypertherm Korea Branch
#3904. APEC-ro 17. Heaundae-gu. Busan.
Korea 48060
82 (0)51 747 0358 Tel
82 (0)51 701 0358 Fax
Marketing.korea@hypertherm.com (Marketing Email)
TechSupportAPAC@hypertherm.com
(Technical Service Email)

Hypertherm Pty Limited
GPO Box 4836
Sydney NSW 2001, Australia
61 (0) 437 606 995 Tel
61 7 3219 9010 Fax
au.sales@Hypertherm.com (Main Office Email)
TechSupportAPAC@hypertherm.com
(Technical Service Email)

Hypertherm (India) Thermal Cutting Pvt. Ltd
A-18 / B-1 Extension,
Mohan Co-Operative Industrial Estate,
Mathura Road, New Delhi 110044, India
91-11-40521201/ 2/ 3 Tel
91-11 40521204 Fax
HTIndia.info@hypertherm.com (Main Office Email)
TechSupportAPAC@hypertherm.com
(Technical Service Email)

Materiały szkoleniowe i edukacyjne są dostępne w witrynie Hypertherm Cutting Institute (Instytut cięcia Hypertherm) pod adresem www.hypertherm.com/hci.

ENGLISH

WARNING! Before operating any Hypertherm equipment, read the safety instructions in your product's manual, the *Safety and Compliance Manual* (80669C), *Waterjet Safety and Compliance Manual* (80943C), and *Radio Frequency Warning Manual* (80945C). Failure to follow safety instructions can result in personal injury or in damage to equipment.

Copies of the manuals may accompany the product in electronic and printed formats. You can also obtain copies of the manuals, in all languages available for each manual, from the "Documents library" at www.hypertherm.com.

BG (БЪЛГАРСКИ/BULGARIAN)

ПРЕДУПРЕЖДЕНИЕ! Преди да работите с което и да е оборудване Hypertherm, прочетете инструкциите за безопасност в ръководството на вашия продукт, „Инструкция за безопасност и съответствие" (80669C), „Инструкция за безопасност и съответствие на Waterjet" (80943C) и „Инструкция за предупреждение за радиочестота" (80945C).

Копия на ръководствата може да придружават продукта в електронен и в печатен формат. Можете да получите копия на ръководствата, предлагани на всички езици, от „Documents library" (Библиотека за документи) на адрес www.hypertherm.com.

CS (ČESKY/CZECH)

VAROVÁNÍ! Před uvedením jakéhokoli zařízení Hypertherm do provozu si přečtěte bezpečnostní pokyny v příručce k produktu a v *Manuálu pro bezpečnost a dodržování předpisů* (80669C), *Manuálu pro bezpečnost a dodržování předpisů při řezání vodním paprskem* (80943C) a *Manuálu varování ohledně rádiových frekvencí* (80945C).

Kopie příruček a manuálů mohou být součástí dodávky produktu, a to v elektronické i tištěné formě. Kopie příruček a manuálů ve všech jazykových verzích, v nichž byly dané příručky a manuály vytvořeny, naleznete v „Knihovně dokumentů" na webových stránkách www.hypertherm.com.

DA (DANSK/DANISH)

ADVARSEL! Inden Hypertherm udstyr tages i brug skal sikkerhedsinstruktionerne i produktets manual og i *Manual om sikkerhed og overholdelse af krav* (80669C), *Manual om sikkerhed og overholdelse af krav for vandstråleskæring* (80943C), og *Manual om radiofrekvensadvarsel* (80945C), gennemlæses.

Kopier af manualerne kan ledsage produktet i elektroniske og trykte formater. Du kan også få kopier af manualer, på alle sprog der er til rådighed for hver manuel, fra "Dokumentbiblioteket" på www.hypertherm.com.

DE (DEUTSCH/GERMAN)

WARNUNG! Bevor Sie ein Hypertherm-Gerät in Betrieb nehmen, lesen Sie bitte die Sicherheitsanweisungen in Ihrer Bedienungsanleitung, das *Handbuch für Sicherheit und Übereinstimmung* (80669C), das *Handbuch für Sicherheit und Compliance bei Wasserstrahl-Schneidanlagen* (80943C) und das *Handbuch für Hochfrequenz-Warnung* (80945C).

Bedienungsanleitungen und Handbücher können dem Gerät in elektronischer Form oder als Druckversion beiliegen. Alle Handbücher und Anleitungen können in den jeweils verfügbaren Sprachen auch in der „Dokumente-Bibliothek" unter www.hypertherm.com heruntergeladen werden.

ES (ESPAÑOL/SPANISH)

¡ADVERTENCIA! Antes de operar cualquier equipo Hypertherm, lea las instrucciones de seguridad del manual de su producto, del *Manual de seguridad y cumplimiento* (80669C), del *Manual de seguridad y cumplimiento en corte con chorro de agua* (80943C) y del *Manual de advertencias de radiofrecuencia* (80945C).

Pueden venir copias de los manuales en formato electrónico e impreso junto con el producto. También se pueden obtener copias de los manuales, en todos los idiomas disponibles para cada manual, de la "Biblioteca de documentos" en www.hypertherm.com.

ET (EESTI/ESTONIAN)

HOIATUS! Enne Hyperthermi mis tahes seadme kasutamist lugege läbi toote kasutusjuhendis olevad ohutusjuhised ning *Ohutus- ja vastavusjuhend* (80669C), *Veejoa ohutuse ja vastavuse juhend* (80943C) ja *Raadiosageduse hoiatusjuhend* (80945C). Ohutusjuhiste eiramine võib põhjustada vigastusi ja kahjustada seadmeid.

Juhiste koopiad võivad olla tootega kaasas elektroonilises ja trükivormingus. Juhiste koopiaid kõigis iga käsiraamatu jaoks saadaolevas keeles saate hankida ka „Documents library (dokumentide raamatukogust)" lehel www.hypertherm.com.

FI (SUOMI/FINNISH)

VAROITUS! Ennen minkään Hypertherm-laitteen käyttöä lue tuotteen käyttöoppaassa olevat turvallisuusohjeet, *turvallisuuden ja vaatimustenmukaisuuden käsikirja* (80669C), vesileikkauksen *turvallisuuden ja vaatimustenmukaisuuden käsikirja* (80943C) ja *radiotaajuusvaroitusten käsikirja* (80945C).

Käyttöoppaiden kopiot voivat olla tuotteen mukana elektronisessa ja tulostetussa muodossa. Voit saada käyttöoppaiden kopiot kaikilla kielillä "latauskirjastosta", joka on osoitteessa www.hypertherm.com.

FR (FRANÇAIS/FRENCH)

AVERTISSEMENT! Avant d'utiliser tout équipement Hypertherm, lire les consignes de sécurité du manuel de votre produit, du *Manuel de sécurité et de conformité* (80669C), du *Manuel de sécurité et de conformité du jet d'eau* (80943C) et du *Manuel d'avertissement relatif aux radiofréqunces* (80945C).

Des copies de ces manuels peuvent accompagner le produit en format électronique et papier. Vous pouvez également obtenir des copies de chaque manuel dans toutes les langues disponibles à partir de la « Bibliothèque de documents » sur www.hypertherm.com.

GR (ΕΛΛΗΝΙΚΑ/GREEK)

ΠΡΟΕΙΔΟΠΟΙΗΣΗ! Πριν θέσετε σε λειτουργία οποιονδήποτε εξοπλισμό της Hypertherm, διαβάστε τις οδηγίες ασφαλείας στο εγχειρίδιο του προϊόντος και στο *εγχειρίδιο ασφάλειας και συμμόρφωσης* (80669C), στο *εγχειρίδιο ασφάλειας και συμμόρφωσης του waterjet* (80943C) και στο *εγχειρίδιο προειδοποιήσεων για τις ραδιοσυχνότητες* (80945C).

Αντίγραφα των εγχειριδίων μπορεί να συνοδεύουν το προϊόν σε ηλεκτρονική και έντυπη μορφή. Μπορείτε, επίσης, να λάβετε αντίγραφα των εγχειριδίων σε όλες τις γλώσσες που διατίθενται για κάθε εγχειρίδιο από την ψηφιακή βιβλιοθήκη εγγράφων (Documents library) στη διαδικτυακή τοποθεσία www.hypertherm.com.

HU (MAGYAR/HUNGARIAN)

VIGYÁZAT! Mielőtt bármilyen Hypertherm berendezést üzemeltetne, olvassa el a biztonsági információkat a termék kézikönyvében, a *Biztonsági és szabálykövetési kézikönyvben* (80669C), a *Vízsugaras biztonsági és szabálykövetési kézikönyvben* (80943C) és a *Rádiófrekvenciás figyelmeztetéseket tartalmazó kézikönyvben* (80945C).

A termékhez a kézikönyv példányai elektronikus és nyomtatott formában is mellékelve lehetnek. A kézikönyvek példányai (minden nyelven) a www.hypertherm.com weboldalon a „Documents library" (Dokumentum könyvtár) részben is beszerezhetők.

ID (BAHASA INDONESIA/INDONESIAN)

PERINGATAN! Sebelum mengoperasikan peralatan Hypertherm, bacalah petunjuk keselamatan dalam manual produk Anda, *Manual Keselamatan dan Kepatuhan* (80669C), *Manual Keselamatan dan Kepatuhan Jet Air* (80943C), dan *Manual Peringatan Frekuensi Radio* (80945C). Kegagalan mengikuti petunjuk keselamatan dapat menyebabkan cedera pribadi atau kerusakan pada peralatan.

Produk mungkin disertai salinan manual dalam format elektronik maupun cetak. Anda juga dapat memperoleh salinan manual, dalam semua bahasa yang tersedia untuk setiap manual, dari "Perpustakaan dokumen" di www.hypertherm.com.

IT (ITALIANO/ITALIAN)

AVVERTENZA! Prima di usare un'attrezzatura Hypertherm, leggere le istruzioni sulla sicurezza nel manuale del prodotto, nel *Manuale sulla sicurezza e la conformità* (80669C), nel *Manuale sulla sicurezza e la conformità Waterjet* (80943C) e nel *Manuale di avvertenze sulla radiofrequenza* (80945C).

Il prodotto può essere accompagnato da copie elettroniche e cartacee del manuale. È anche possibile ottenere copie del manuale, in tutte le lingue disponibili per ogni manuale, dall'"Archivio documenti" all'indirizzo www.hypertherm.com.

JA (日本語/JAPANESE)

警告！Hypertherm 機器を操作する前に、この製品説明書にある安全情報、「安全とコンプライアンスマニュアル」(80669C)、「ウォータージェットの安全とコンプライアンス」(80943C)、「高周波警告」(80945C) をお読みください。

説明書のコピーは、電子フォーマット、または印刷物として製品に同梱されています。各説明書は、www.hypertherm.com の「ドキュメントライブラリ」から各言語で入手できます。

KO (한국어/KOREAN)

경고! Hypertherm 장비를 사용하기 전에 제품 설명서와 안전 및 규정 준수 설명서(80669C), 워터젯 안전 및 규정 준수 설명서(80943C) 그리고 무선 주파수 경고 설명서(80945C)에 나와 있는 안전 지침을 읽으십시오.

전자 형식과 인쇄된 형식으로 설명서 사본이 제품과 함께 제공될 수 있습니다. www.hypertherm.com 의 'Documents library (문서 라이브러리)' 에서도 모든 언어로 이용할 수 있는 설명서 사본을 얻을수 있습니다.

NE (NEDERLANDS/DUTCH)

WAARSCHUWING! Lees voordat u Hypertherm-apparatuur gebruikt de veiligheidsinstructies in de producthandleiding, in de *Veiligheids- en nalevingshandleiding* (80669C) in de *Veiligheids- en nalevingshandleiding voor waterstralen* (80943C) en in de *Waarschuwingshandleiding radiofrequentie* (80945C).

De handleidingen kunnen in elektronische en gedrukte vorm met het product worden meegeleverd. De handleidingen, elke handleiding beschikbaar in alle talen, zijn ook verkrijgbaar via de "Documentenbibliotheek" op www.hypertherm.com.

NO (NORSK/NORWEGIAN)

ADVARSEL! Før du bruker noe Hypertherm-utstyr, må du lese sikkerhetsinstruksjonene i produktets håndbok, *håndboken om sikkerhet og samsvar* (80669C), *håndboken om vannjet sikkerhet og samsvar* (80943C), og *håndboken om radiofrekvensadvarsler* (80945C).

Eksemplarer av håndbøkene kan medfølge produktet i elektroniske og trykte utgaver. Du kan også få eksemplarer av håndbøkene i alle tilgjengelige språk for hver håndbok fra dokumentbiblioteket på www.hypertherm.com.

PL (POLSKI/POLISH)

OSTRZEŻENIE! Przed rozpoczęciem obsługi jakiegokolwiek systemu firmy Hypertherm należy się zapoznać z instrukcjami bezpieczeństwa zamieszczonymi w podręczniku produktu, w *podręczniku bezpieczeństwa i zgodności* (80669C), *podręczniku bezpieczeństwa i zgodności systemów strumienia wody* (80943C) oraz *podręczniku z ostrzeżeniem o częstotliwości radiowej* (80945C).

Do produktu mogą być dołączone kopie podręczników w formacie elektronicznym i drukowanym. Kopie podręczników, w każdym udostępnionym języku, można również znaleźć w „Bibliotece dokumentów" pod adresem www.hypertherm.com.

PT (PORTUGUÊS/PORTUGUESE)

ADVERTÊNCIA! Antes de operar qualquer equipamento Hypertherm, leia as instruções de segurança no manual do seu produto, no *Manual de Segurança e de Conformidade* (80669C), no *Manual de Segurança e de Conformidade do Waterjet* (80943C) e no *Manual de Advertência de radiofrequência* (80945C).

Cópias dos manuais podem acompanhar os produtos nos formatos eletrônico e impresso. Também é possível obter cópias dos manuais em todos os idiomas disponíveis para cada manual na "Biblioteca de documentos" em www.hypertherm.com.

RO (ROMÂNĂ/ROMANIAN)

AVERTIZARE! Înainte de utilizarea oricărui echipament Hypertherm, citiți instrucțiunile de siguranță din manualul produsului, *manualul de siguranță și conformitate* (80669C), *manualul de siguranță și conformitate Waterjet* (80943C) și din *manualul de avertizare privind radiofrecvența* (80945C).

Produsul poate fi însoțit de copii ale manualului în format tipărit și electronic. De asemenea, dumneavoastră puteți obține copii ale manualelor, în toate limbile disponibile pentru fiecare manual, din cadrul secțiunii „Bibliotecă documente" aflată pe site-ul www.hypertherm.com.

RU (РУССКИЙ/RUSSIAN)

БЕРЕГИСЬ! Перед работой с любым оборудованием Hypertherm ознакомьтесь с инструкциями по безопасности, представленными в руководстве, которое поставляется вместе с продуктом, в *Руководстве по безопасности и соответствию* (80669C), в *Руководстве по безопасности и соответствию для водоструйной резки* (80943C) и *Руководстве по предупреждению о радиочастотном излучении* (80945C).

Копии руководств, которые поставляются вместе с продуктом, могут быть представлены в электронном и бумажном виде. Копии руководств на всех языках, на которые переведено то или иное руководство, можно также загрузить в разделе «Библиотека документов» на веб-сайте www.hypertherm.com.

SK (SLOVENČINA/SLOVAK)

VÝSTRAHA! Pred použitím akéhokoľvek zariadenia od spoločnosti Hypertherm si prečítajte bezpečnostné pokyny v návode na obsluhu vášho zariadenia a v *Manuáli o bezpečnosti a súlade s normami* (80669C), *Manuáli o bezpečnosti a súlade s normami pre systém rezania vodou* (80943C) a v *Manuáli s informáciami o rádiofrekvencii* (80945C).

Kópia návodu, ktorá je dodávaná s produktom, môže mať elektronickú alebo tlačenú podobu. Kópie návodov, vo všetkých dostupných jazykoch, sú k dispozícii aj v sekcii z „knižnice Dokumenty" na www.hypertherm.com.

SL (SLOVENŠČINA/SLOVENIAN)

OPOZORILO! Pred uporabo katerekoli Hyperthermove opreme preberite varnostna navodila v priročniku vašega izdelka, v *Priročniku za varnost in skladnost* (80669C), v P*riročniku za varnost in skladnost sistemov rezanja z vodnim curkom* (80943C) in v *Priročniku Opozorilo o radijskih frekvencah* (80945C).

Izdelku so lahko priloženi izvodi priročnikov v elektronski ali tiskani obliki. Izvode priročnikov v vseh razpoložljivih jezikih si lahko prenesete tudi iz knjižnice dokumentov "Documents library" na naslovu www.hypertherm.com.

SR (SRPSKI/SERBIAN)

UPOZORENJE! Pre rukovanja bilo kojom Hyperthermovom opremom pročitajte uputstva o bezbednosti u svom priručniku za proizvod, *Priručniku o bezbednosti i usaglašenosti* (80669C), *Priručniku o bezbednosti i usaglašenosti Waterjet tehnologije* (80943C) i *Priručniku sa upozorenjem o radio-frekvenciji* (80945C).

Može se dogoditi da kopije priručnika prate proizvod u elektronskom i štampanom formatu. Takođe možete da pronađete kopije priručnika, na svim jezicima koji su dostupni za svaki od priručnika, u "Biblioteci dokumenata" ("Documents library") na www.hypertherm.com.

SV (SVENSKA/SWEDISH)

VARNING! Läs häftet säkerhetsinformationen i din produkts *säkerhets- och efterlevnadsmanual* (80669C), *säkerhets- och efterlevnadsmanualen för Waterjet* (80943C) och *varningsmanualen för radiofrekvenser* (80945C) för viktig säkerhetsinformation innan du använder eller underhåller Hypertherm-utrustning.

Kopior av manualen kan medfölja produkten i elektronisk och tryckform. Du hittar även kopior av manualerna i alla tillgängliga språk i dokumentbiblioteket (Documents library) på www.hypertherm.com.

TH (ภาษาไทย/THAI)

คำเตือน! ก่อนการใช้งานอุปกรณ์ของ Hypertherm ทั้งหมด โปรดอ่านคำแนะนำด้านความปลอดภัยในคู่มือการใช้สินค้า คู่มือด้านความปลอดภัยและการปฏิบัติตาม (80669C), คู่มือด้านความปลอดภัยและการปฏิบัติตามสำหรับการใช้หัวตัดระบบวอเตอร์เจ็ต (80943C) และ คู่มือคำเตือนเกี่ยวกับความถี่วิทยุ (80945C) การไม่ปฏิบัติตามคำแนะนำด้านความปลอดภัยอาจส่งผลให้เกิดการบาดเจ็บหรือเกิดความเสียหายต่ออุปกรณ์

สินค้าอาจมีสำเนาคู่มือในรูปแบบอิเล็กทรอนิกส์และแบบสิ่งพิมพ์แนบมาด้วย นอกจากนี้ คุณสามารถขอรับสำเนาคู่มือแต่ละประเภทเป็นภาษาต่าง ๆ ที่มีให้ใช้งานได้ที่ “คลังเอกสาร” ในเว็บไซต์ www.hypertherm.com

TR (TÜRKÇE/TURKISH)

UYARI! Bir Hypertherm ekipmanını çalıştırmadan önce, ürününüzün kullanım kılavuzunda, *Güvenlik ve Uyumluluk Kılavuzu'nda* (80669C), *Su Jeti Güvenlik ve Uyumluluk Kılavuzu'nda* (80943C) ve *Radyo Frekansı Uyarısı Kılavuzu'nda* (80945C) yer alan güvenlik talimatlarını okuyun.

Kılavuzların kopyaları, elektronik ve basılı formatta ürünle birlikte verilebilir. Her biri tüm dillerde yayınlanan kılavuzların kopyalarını www.hypertherm.com adresindeki “Documents library” (Dosyalar kitaplığı) başlığından da elde edebilirsiniz.

VI (TIẾNG VIỆT/VIETNAMESE)

CẢNH BÁO! Trước khi vận hành bất kỳ thiết bị Hypertherm nào, hãy đọc các hướng dẫn an toàn trong hướng dẫn sử dụng sản phẩm của bạn, *Sổ tay An toàn và Tuân thủ* (80669C), *Sổ tay An toàn và Tuân thủ Tia nước* (80943C), và *Hướng dẫn Cảnh báo Tần số Vô tuyến* (80945C). Không tuân thủ các hướng dẫn an toàn có thể dẫn đến thương tích cá nhân hoặc hư hỏng thiết bị.

Bản sao của các hướng dẫn sử dụng có thể đi kèm sản phẩm ở định dạng điện tử và bản in. Bạn cũng có thể lấy bản sao của các hướng dẫn sử dụng, thuộc tất cả các ngôn ngữ hiện có cho từng hướng dẫn sử dụng, từ “Thư viện tài liệu” tại địa chỉ www.hypertherm.com.

ZH-CN (简 体中文/CHINESE SIMPLIFIED)

警告！ 在操作任何海宝设备之前，请阅读产品手册、《安全和法规遵守手册》 (80669C)、《水射流安全和法规遵守手册》 (80943C) 以及《射频警告手册》 (80945C) 中的安全操作说明。

随产品提供的手册可能提供电子版和印刷版两种格式。您也可从 “Documents library” （文档资料库）中获取每本手册所有可用语言的副本，网址为 www.hypertherm.com.

ZH-TW (繁 體中文/CHINESE TRADITIONAL)

警告！在操作任何 Hypertherm 設備前，請先閱讀您產品手冊內的安全指示，包括 《安全和法規遵從手冊》(80669C) 、《水刀安全和法規遵從手冊》 (80943C) ，以及 《無線電頻率警示訊號手冊》 (80945C)。

手冊複本可能以電子和印刷格式隨附產品提供。您也可以在 www.hypertherm.com 的 「文檔資料庫」內獲取所有手冊的多語種複本。

Spis treści

Korzystanie z tego przewodnika 11
Zapytania serwisowe 11
Powiązane dokumenty 11

Zasilacz plazmy, widok od zewnątrz z przodu 12
Przewody robocze 13
Powermax65 SYNC 13
Powermax85 SYNC 14
Powermax105 SYNC 14

Zasilacz plazmy, widok od zewnątrz z tyłu 15

Zestawy modyfikacyjne interfejsu maszyny i interfejsu komunikacji szeregowej RS-485 17
Kable zewnętrzne do gniazda interfejsu maszyny i gniazda złącza szeregowego RS-485 ... 18
Kable interfejsu maszyny 18
Kable przejściowe interfejsu szeregowego RS-485 20

Części zamienne do palnika ręcznego 75° 21

Części zamienne do palnika ręcznego 15° 22

Wkłady do palników ręcznych ... 23
Cięcie ciągnięte ... 23
Cięcie FineCut ... 23
Wkłady do żłobienia ... 24
Żłobienie z maksymalną kontrolą ... 24
Żłobienie z maksymalnym usuwaniem ... 24
Wkłady dedykowane ... 24
Cięcie FlushCut ... 24

Części zamienne do palnika zmechanizowanego pełnej długości ... 25

Części zamienne do małego palnika zmechanizowanego ... 26

Wkłady do palnika zmechanizowanego ... 27
Cięcie standardowe ... 27
Pierścień omowy ... 27
Cięcie FineCut ... 27
Żłobienie ... 28
Żłobienie z maksymalną kontrolą ... 28
Żłobienie z maksymalnym usuwaniem ... 28
Wkłady dedykowane ... 28
Cięcie FlushCut ... 28

Akcesoria ... 29

Etykiety systemu Powermax65/85/105 SYNC ... 30
Etykiety naklejane na wkłady ... 30
Etykieta ostrzegawcza CSA ... 31
Opisy ikon na etykiecie ostrzegawczej ... 32

Korzystanie z tego przewodnika

Podczas zamawiania części zamiennych i akcesoriów do zasilaczy plazmy i palników należy posługiwać się podanymi w tym przewodniku numerami części i numerami zestawów.

Zapytania serwisowe

Aby uzyskać pomoc w naprawie lub wymianie wewnętrznych komponentów, należy:

1. Skontaktować się z dystrybutorem Hypertherm lub autoryzowanym serwisem firmy Hypertherm.
2. Skontaktować się z najbliższym oddziałem firmy Hypertherm wymienionym na okładce niniejszego przewodnika.

Powiązane dokumenty

Informacje na temat zasilacza plazmy i palnika można znaleźć w następujących dokumentach:

- *Powermax65/85/105 SYNC Operator Manual (Podręcznik operatora systemu Powermax65/85/105 SYNC)* (810470)
- *Powermax65/85/105 SYNC Mechanized Cutting Guide (Podręcznik cięcia zmechanizowanego w systemie Powermax65/85/105 SYNC)* (810480)
- *Powermax65/85/105 SYNC Cut Charts Guide (Tabele danych cięcia systemu Powermax65/85/105 SYNC)* (810500MU)
- *Safety and Compliance Manual (Podręcznik bezpieczeństwa i zgodności)* (80669C)

Dokumenty te znajdują się na pamięci USB dołączonej do zasilacza plazmy. Dokumentacja techniczna jest dostępna pod adresem www.hypertherm.com/docs.

Dokumentacja techniczna jest aktualna w dniu jej wydania. Są możliwe jej późniejsze zmiany. Najnowsze wersje opublikowanych dokumentów można znaleźć pod adresem www.hypertherm.com/docs.

Zasilacz plazmy, widok od zewnątrz z przodu

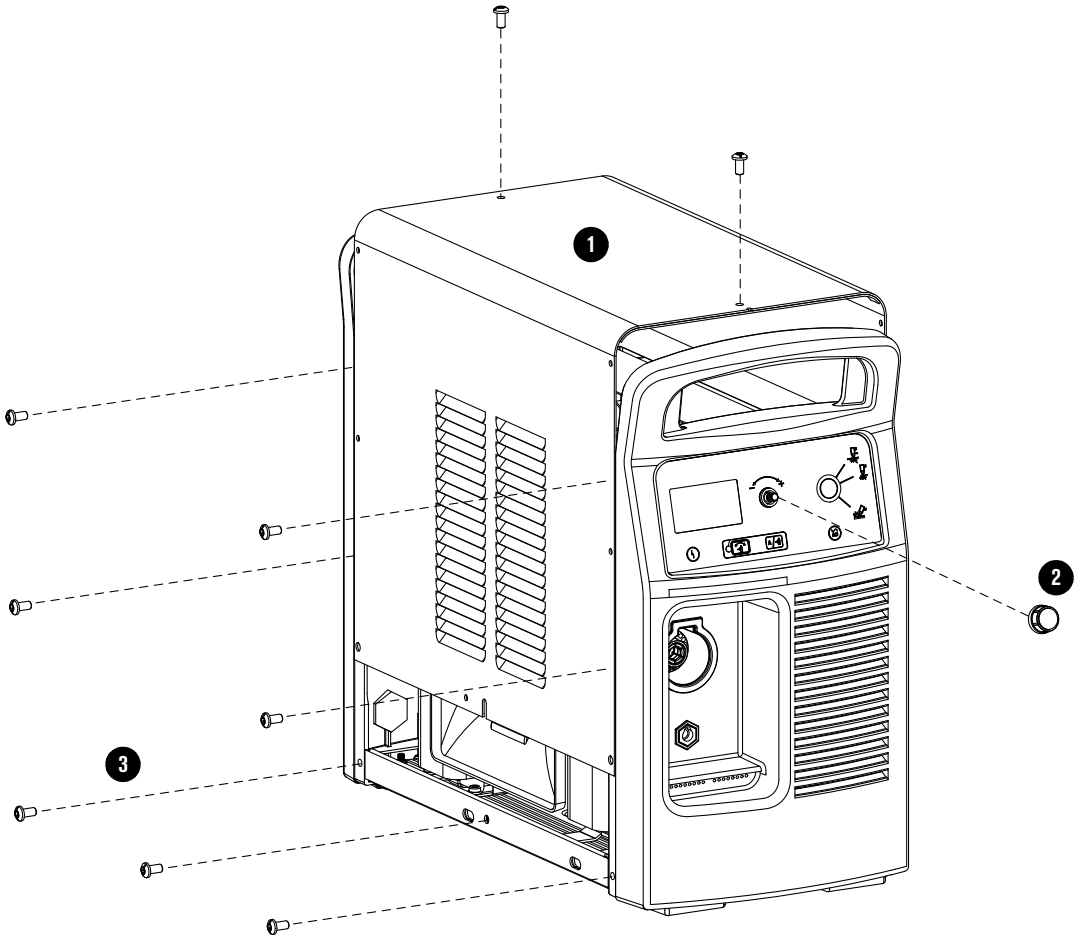

Element	Numer części	Opis
1	528009	Zestaw: Obudowa zasilacza plazmy Powermax65 SYNC z etykietami, CSA (bez śrub)
1	528010	Zestaw: Obudowa zasilacza plazmy Powermax65 SYNC z etykietami, CE/CCC (bez śrub)
1	528011	Zestaw: Obudowa zasilacza plazmy Powermax85 SYNC z etykietami, CSA (bez śrub)
1	528012	Zestaw: Obudowa zasilacza plazmy Powermax85 SYNC z etykietami, CE/CCC (bez śrub)
1	528013	Zestaw: Obudowa zasilacza plazmy Powermax105 SYNC z etykietami, CSA (bez śrub)
1	528014	Zestaw: Obudowa zasilacza plazmy Powermax105 SYNC z etykietami, CE/CCC (bez śrub)
2	428143	Zestaw: Pokrętło regulacyjne
3	428141	Zestaw: Śruby zamienne (16) do obudowy zasilacza plazmy

Przewody robocze

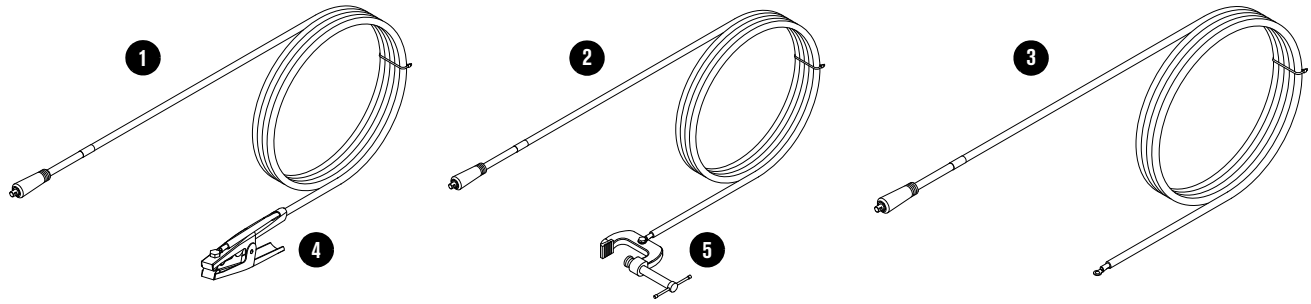

Zacisk ręczny | Zacisk typu C | Zacisk pierścieniowy

INFORMACJA

Przewody robocze są zatwierdzone do stosowania z konkretnym natężeniem prądu, konkretnymi długościami i złączami. Należy się upewnić, że przewód roboczy jest zatwierdzony do stosowania z używanym zasilaczem plazmy. Wartość natężenia prądu przewodu roboczego jest oznaczona w pobliżu gumowej osłony ochronnej złącza przewodu roboczego.

Powermax65 SYNC

Element	Numer części	Opis
1	223125	Przewód roboczy 65 A z zaciskiem ręcznym, dł. 7,6 m
1	223126	Przewód roboczy 65 A z zaciskiem ręcznym, dł. 15 m
1	223033	Przewód roboczy 65 A / 85 A z zaciskiem ręcznym, dł. 23 m
2	223194	Przewód roboczy 65 A z zaciskiem typu C, dł. 7,6 m
3	223200	Przewód roboczy 65 A z zaciskiem pierścieniowym, dł. 7,6 m
3	223201	Przewód roboczy 65 A z zaciskiem pierścieniowym, dł. 15 m
3	223211	Przewód roboczy 65 A / 85 A z zaciskiem pierścieniowym, dł. 23 m
4	008337	Ręczny zacisk uziemiający: 300 A
5	428921	Zestaw: Zacisk typu C z osprzętem

Przewód roboczy do systemu Powermax65 SYNC i Powermax85 SYNC można wykonać samodzielnie, montując zacisk ręczny (008337) lub zacisk typu C (428921) na zatwierdzonym przez Hypertherm przewodzie roboczym z zaciskiem pierścieniowym. Należy się upewnić, że przewód roboczy jest odpowiedni do natężenia prądu zasilacza plazmy.

Powermax85 SYNC

Element	Numer części	Opis
1	223035	Przewód roboczy 85 A z zaciskiem ręcznym, dł. 7,6 m
1	223034	Przewód roboczy 85 A z zaciskiem ręcznym, dł. 15 m
1	223033	Przewód roboczy 65 A / 85 A z zaciskiem ręcznym, dł. 23 m
3	223209	Przewód roboczy 85 A z zaciskiem pierścieniowym, dł. 7,6 m
3	223210	Przewód roboczy 85 A z zaciskiem pierścieniowym, dł. 15 m
3	223211	Przewód roboczy 85 A z zaciskiem pierścieniowym, dł. 23 m
4	008337	Ręczny zacisk uziemiający: 300 A
5	428921	Zestaw: Zacisk typu C z osprzętem

Przewód roboczy do systemu Powermax65 SYNC i Powermax85 SYNC można wykonać samodzielnie, montując zacisk ręczny (008337) lub zacisk typu C (428921) na zatwierdzonym przez Hypertherm przewodzie roboczym z zaciskiem pierścieniowym. Należy się upewnić, że przewód roboczy jest odpowiedni do natężenia prądu zasilacza plazmy.

Powermax105 SYNC

Element	Numer części	Opis
1	223254	Przewód roboczy 105 A z zaciskiem ręcznym, 7,6 m
1	223255	Przewód roboczy 105 A z zaciskiem ręcznym, dł. 15 m
1	223294	Przewód roboczy 105 A / 125 A z zaciskiem ręcznym, dł. 23 m
2	223298	Przewód roboczy 105 A / 125 A z zaciskiem typu C, dł. 7,6 m
2	223299	Przewód roboczy 105 A / 125 A z zaciskiem typu C, dł. 15 m
2	223300	Przewód roboczy 105 A / 125 A z zaciskiem typu C, dł. 23 m
3	223284	Przewód roboczy 105 A z zaciskiem pierścieniowym, dł. 7,6 m
3	223285	Przewód roboczy 105 A z zaciskiem pierścieniowym, dł. 15 m
3	223297	Przewód roboczy 105 A / 125 A z zaciskiem pierścieniowym, dł. 23 m
4	008337	Ręczny zacisk uziemiający: 300 A

Przewód roboczy wykonać samodzielnie, montując zacisk ręczny (008337) na zatwierdzonym przez Hypertherm przewodzie roboczym z zaciskiem pierścieniowym. Należy się upewnić, że przewód roboczy jest odpowiedni do natężenia prądu zasilacza plazmy.

Zasilacz plazmy, widok od zewnątrz z tyłu

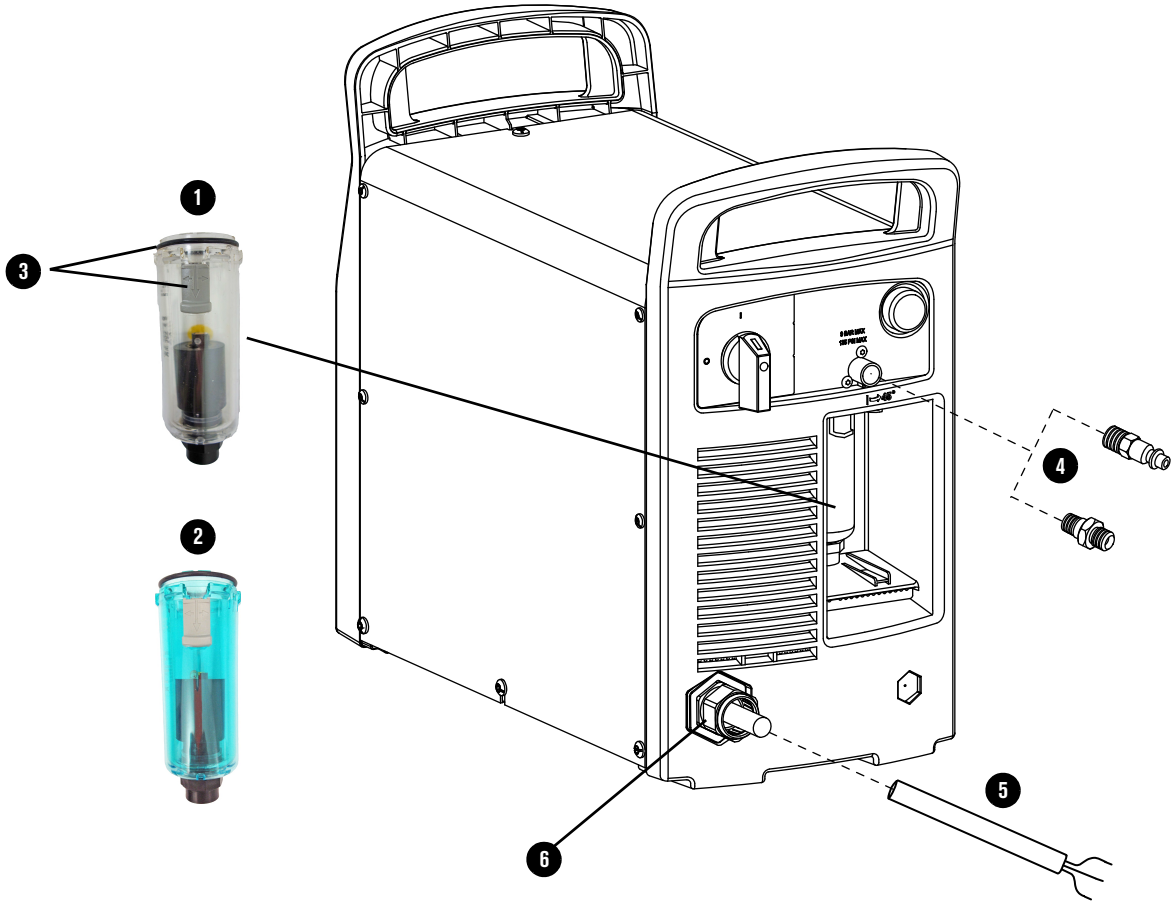

Element	Numer części	Opis
1	428352	Zestaw: Pułapka filtru powietrza, poliwęglan (dostarczana z zasilaczem plazmy i pierścieniem uszczelniającym o przekroju okrągłym, ale bez wkładki filtru)
2	428415*	Zestaw: Pułapka filtru powietrza, nylon (opcjonalnie — środowiska pracy z zaolejonym powietrzem*) (zawiera pierścień uszczelniający o przekroju okrągłym, ale bez wkładki filtru)
3	228695	Zestaw: Wkładka filtru powietrza i pierścień uszczelniający o przekroju okrągłym (zgodne z dwoma rodzajami pułapek)
4	428685	Zestaw: Złączki wlotu gazu: ▪ Znormalizowana szybkozłączka z gwintem 1/4 NPT ▪ Adapter brytyjski do rur gwintowanych G-1/4 BSPP z gwintem 1/4 NPT
5	228691	Zestaw: Kabel zasilający systemu Powermax65/85 SYNC z ochroną przed odkształceniami do modeli CSA, dł. 3 m
5	528015	Zestaw: Kabel zasilający systemu Powermax65 SYNC z ochroną przed odkształceniami do modeli CE/CCC, dł. 3 m
5	528016	Zestaw: Kabel zasilający systemu Powermax85 SYNC z ochroną przed odkształceniami do modeli CE/CCC, dł. 3 m

Element	Numer części	Opis
5	228885	Zestaw: Kabel zasilający systemu Powermax105 SYNC z ochroną przed odkształceniami do modeli CSA, dł. 3 m
5	228886	Zestaw: Kabel zasilający systemu Powermax105 SYNC z ochroną przed odkształceniami do modeli CE 230–400 V, dł. 3 m
5	428949	Zestaw: Kabel zasilający systemu Powermax105 SYNC z ochroną przed odkształceniami do modeli CE 380 V CCC / 400 V, dł. 3 m
6	228680	Zestaw: Ochrona przed odkształceniami do kabli zasilających Powermax65/85 SYNC (wszystkie modele)
6	228915	Zestaw: Ochrona przed odkształceniami do kabli zasilających Powermax105 SYNC, modele CSA
6	228913	Zestaw: Ochrona przed odkształceniami do kabli zasilających systemu Powermax105 SYNC do modeli CE 230–400 V
6	228914	Zestaw: Ochrona przed odkształceniami do kabli zasilających systemu Powermax105 SYNC do modeli CE 380 V CCC / 400 V

* Pułapka filtru powietrza z poliwęglanu dostarczana z zasilaczem plazmy, zgodna z większością systemów zasilanych gazem — instalację gazową należy utrzymywać w czystości. Rozcieńczalniki organiczne, środki chemiczne, olej chłodząco-smarujący, olej syntetyczny, zasady oraz środki do blokowania gwintów mogą z upływem czasu doprowadzić do zniszczenia poliwęglanowej pułapki filtru powietrza. Opcjonalna pułapka nylonowa (428415) może być stosowana w środowiskach pracy, w których zapobieganie przedostawaniu się agresywnych środków chemicznych do instalacji gazowej jest utrudnione.

Zestawy modyfikacyjne interfejsu maszyny i interfejsu komunikacji szeregowej RS-485

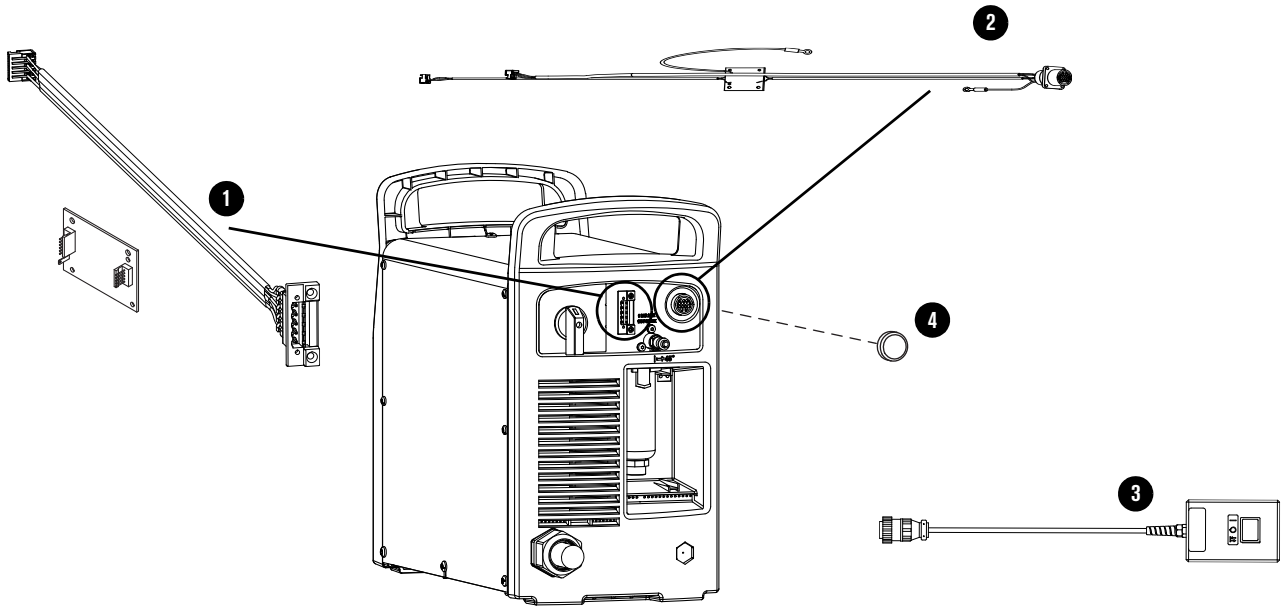

Element	Numer części	Opis
1	228539	Zestaw: Gniazdo interfejsu szeregowego z kablami wewnętrznymi i płytka z obwodami drukowanymi interfejsu RS-485
2	228697	Zestaw: Port interfejsu maszyny (CPC) z kablami wewnętrznymi i płytka z obwodami drukowanymi dzielnika napięcia do systemu Powermax65/85 SYNC (bez osłony gniazda)
2	528045	Zestaw: Port interfejsu maszyny (CPC) z kablami wewnętrznymi i płytka z obwodami drukowanymi dzielnika napięcia do systemu Powermax105 SYNC (bez osłony gniazda)
3	128650	Włącznik zdalny do palnika zmechanizowanego, 7,6 m
3	128651	Włącznik zdalny do palnika zmechanizowanego, 15 m
3	128652	Włącznik zdalny do palnika zmechanizowanego, 23 m
3	428755	Włącznik zdalny do palnika zmechanizowanego, dł. 46 m
4	127204	Osłona gniazda interfejsu maszyny

Włącznik zdalny jest podłączany do gniazda interfejsu maszyny.

Wymagania sprzętowe dotyczące systemu EDGE® Pro CNC: System Hypertherm EDGE Pro CNC komunikuje się z zasilaczami plazmy za pomocą protokołu komunikacji szeregowej. Aby połączyć system EDGE Pro z systemem Powermax65/85/105 SYNC, należy użyć złączy komunikacji szeregowej dostępnych w systemie EDGE Pro. Więcej informacji można znaleźć w *Phoenix Software V9 Series Installation and Setup Manual (Podręczniku instalacji i ustawiania oprogramowania Phoenix serii V9)* (806410). Dokumentacja techniczna jest dostępna pod adresem www.hypertherm.com/docs.

Kable zewnętrzne do gniazda interfejsu maszyny i gniazda złącza szeregowego RS-485

Firma Hypertherm oferuje różnego rodzaju kable zewnętrzne podłączane do gniazda interfejsu maszyny i gniazda złącza szeregowego RS-485. Więcej informacji na ten temat zawiera dokument *Powermax65/85/105 SYNC Mechanized Cutting Guide (Podręcznik cięcia zmechanizowanego w systemie Powermax65/85/105 SYNC)* (810480).

Kable interfejsu maszyny

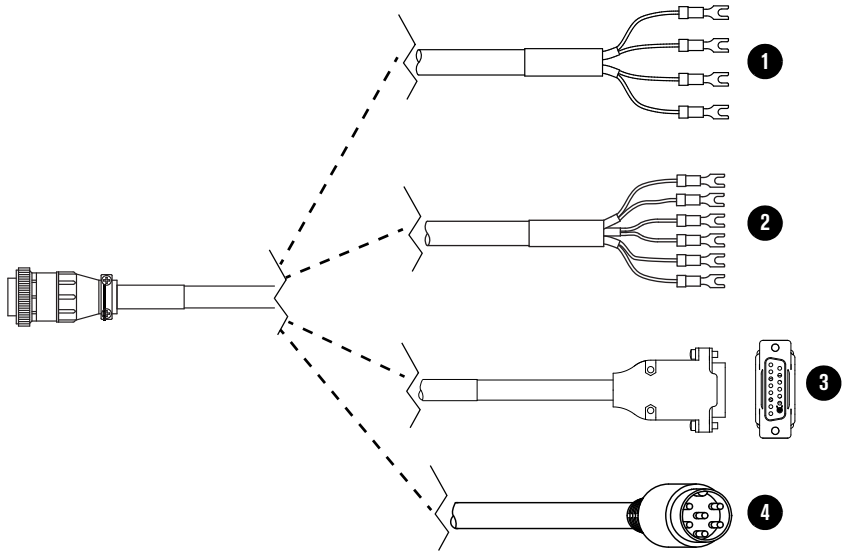

Element	Numer części	Opis
1	023206	Zewnętrzny kabel przejściowy interfejsu maszyny*, 4 złącza widełkowe, dł. 7,6 m
1	023279	Zewnętrzny kabel przejściowy interfejsu maszyny*, 4 złącza widełkowe, dł. 15 m
2	228350	Zestaw: Zewnętrzny kabel przejściowy interfejsu maszyny**, 6 złączy widełkowych, dł. 7,6 m
2	228351	Zestaw: Zewnętrzny kabel przejściowy interfejsu maszyny**, 6 złączy widełkowych, dł. 15 m
3	223354	Zewnętrzny kabel przejściowy interfejsu maszyny**, złącze D-sub ze śrubami, dł. 3,0 m
3	223355	Zewnętrzny kabel przejściowy interfejsu maszyny**, złącze D-sub ze śrubami, dł. 6,0 m
3	223048	Zewnętrzny kabel przejściowy interfejsu maszyny**, złącze D-sub ze śrubami, dł. 7,6 m
3	223356	Zewnętrzny kabel przejściowy interfejsu maszyny**, złącze D-sub ze śrubami, dł. 10,7 m
3	123896	Zewnętrzny kabel przejściowy interfejsu maszyny**, złącze D-sub ze śrubami, dł. 15 m
4	223733	Zewnętrzny kabel przejściowy interfejsu maszyny† do systemów cięcia zmechanizowanego o współczynniku napięciowym 21,1:1 (np. systemy PlasmaCAM®), 6-stykowe złącze DIN, dł. 4,6 m

Element	Numer części	Opis
4	223734	Zewnętrzny kabel przejściowy interfejsu maszyny† do systemów cięcia zmechanizowanego o współczynniku napięciowym 21,1:1 (np. systemy PlasmaCAM®), 6-stykowe złącze DIN, dł. 6,0 m

* Przekazuje sygnały rozpoczęcia, zakończenia i transferu łuku. Wykorzystuje **zewnętrzną** płytę dzielnika napięcia.

** Przekazuje sygnały rozpoczęcia, zakończenia, transferu łuku i dzielonego napięcia łuku. Wykorzystuje **wewnętrzną** płytę dzielnika napięcia.

† Przekazuje sygnały rozpoczęcia, zakończenia i dzielonego napięcia łuku. Wykorzystuje **wewnętrzną** płytę dzielnika napięcia.

Kable przejściowe interfejsu szeregowego RS-485

Kable przejściowe interfejsu szeregowego RS-485 zapewniają przekazywanie informacji umożliwiających sterowanie trybem pracy, natężeniem prądu, ciśnieniem gazu i trybem sterowania.

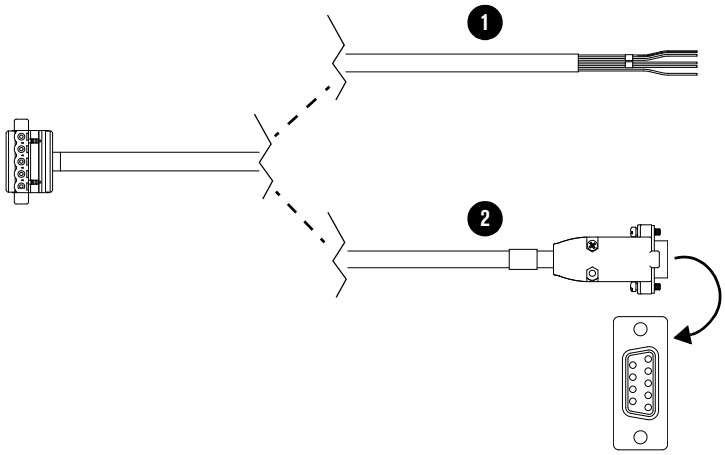

Element	Numer części	Opis
1	223236	Zewnętrzny kabel RS-485, niezakończony, 7,6 m
1	223237	Zewnętrzny kabel RS-485, niezakończony, 15 m
2	223239	Zewnętrzny kabel RS-485, 9-stykowe złącze D-sub do kontrolerów Hypertherm, dł. 7,6 m
2	223240	Zewnętrzny kabel RS-485, 9-stykowe złącze Dsub do kontrolerów Hypertherm, 15 m

Części zamienne do palnika ręcznego 75°

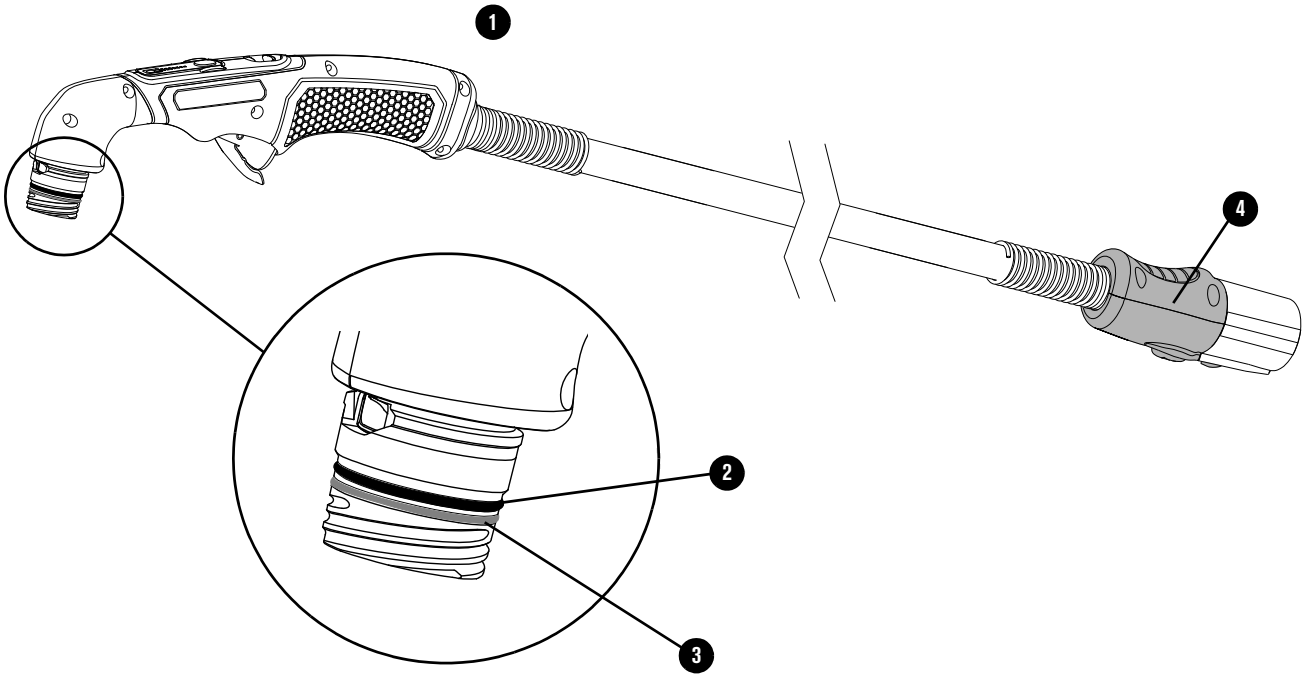

Element	Numer części	Opis
1	059614	Zespół palnika z przewodem o długości 7,6 m
1	059615	Zespół palnika z przewodem o długości 15 m
1	059616	Zespół palnika z przewodem o długości 23 m
2	428950	Zestaw: Pierścienie uszczelniające o przekroju okrągłym, 5 szt. w zestawie (do głowicy palnika)
3	528066	Zestaw: Pierścienie kontaktowe palnika, 2 szt. w zestawie (na głowicę palnika)
4	428863	Zestaw: Osłona szybkozłącza palnika (osłona z przyciskiem — bez przewodu palnika ani złącza)

Części zamienne do palnika ręcznego 15°

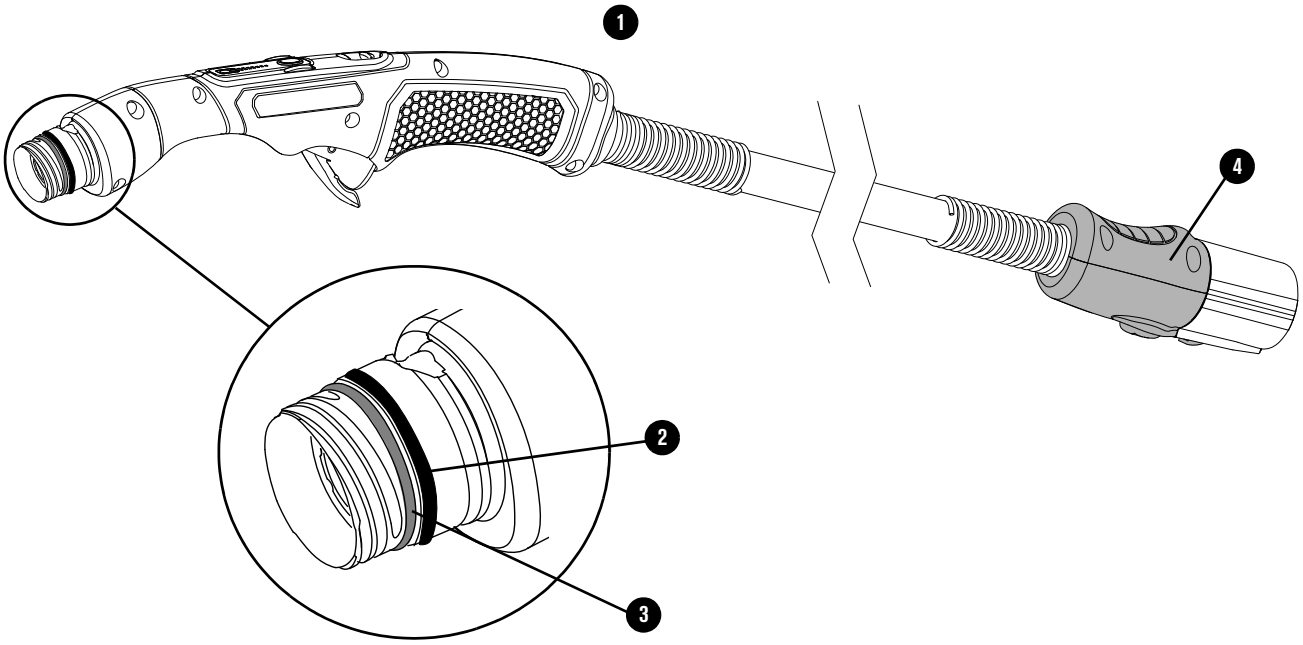

Element	Numer części	Opis
1	059611	Zespół palnika z przewodem o długości 7,6 m
1	059612	Zespół palnika z przewodem o długości 15 m
1	059613	Zespół palnika z przewodem o długości 23 m
2	428950	Zestaw: Pierścienie uszczelniające o przekroju okrągłym, 5 szt. w zestawie (do głowicy palnika)
3	528066	Zestaw: Pierścienie kontaktowe palnika, 2 szt. w zestawie (na głowicę palnika)
4	428863	Zestaw: Osłona szybkozłącza palnika (osłona z przyciskiem — bez przewodu palnika ani złącza)

Wkłady do palników ręcznych

Wkłady do cięcia ręcznego są żółte.

Cięcie ciągnięte

Numer części	Opis
428937	Wkład 105 A
428935	Wkład 85 A
428931	Wkład 65 A
428927	Wkład 45 A

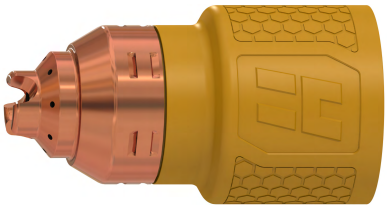

Cięcie FineCut

Numer części	Opis
428928	Wkład 30–45 A

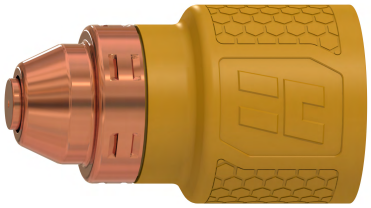

Wkłady do żłobienia

Wkłady do żłobienia są zielone. Do stosowania w palnikach ręcznych i zmechanizowanych.

Żłobienie z maksymalną kontrolą

Numer części	Opis
428939	Wkład 105 A
428933	Wkład 45–85 A

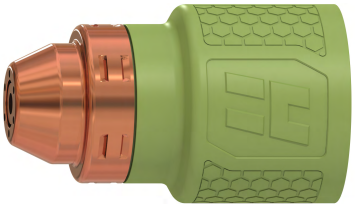

Żłobienie z maksymalnym usuwaniem

Numer części	Opis
428938	Wkład 105 A
428932	Wkład 45–85 A

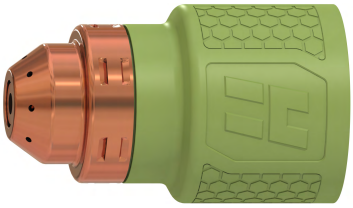

Wkłady dedykowane

Cięcie FlushCut

Wkłady do cięcia powierzchniowego FlushCut są w kolorze czarnym. Można je stosować w palnikach ręcznych i zmechanizowanych.

Numer części	Opis
428954	Wkład 105 A
428953	Wkład 85 A
428952	Wkład 65 A

Części zamienne do palnika zmechanizowanego pełnej długości

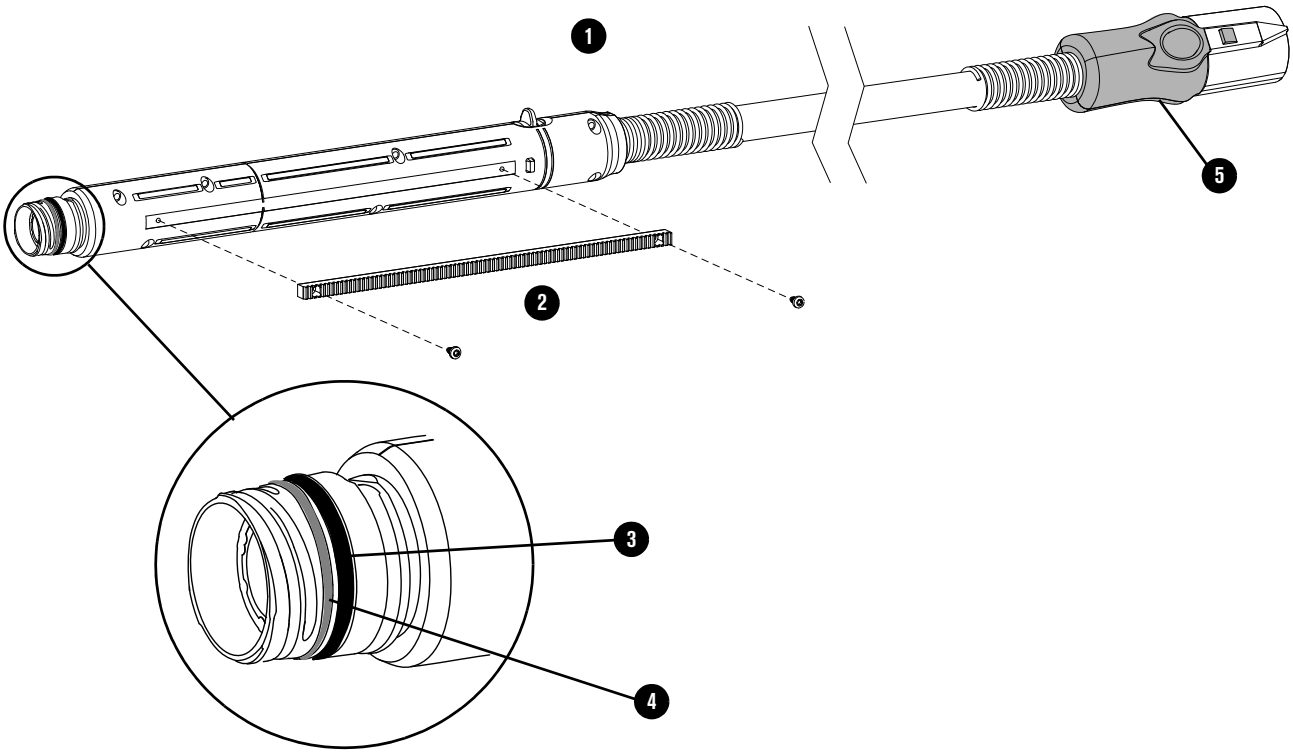

Element	Numer części	Opis
1	059598	Zespół palnika z przewodem o długości 4,6 m
1	059599	Zespół palnika z przewodem o długości 7,6 m
1	059600	Zespół palnika z przewodem o długości 10,7 m
1	059601	Zespół palnika z przewodem o długości 15 m
1	059602	Zespół palnika z przewodem o długości 23 m
2	428703	Zestaw: Zdejmowana zębatka ze śrubami
3	428950	Zestaw: Pierścienie uszczelniające o przekroju okrągłym, 5 szt. w zestawie (do głowicy palnika)
4	528066	Zestaw: Pierścienie kontaktowe palnika, 2 szt. w zestawie (na głowicę palnika)
5	428863	Zestaw: Osłona szybkozłącza palnika (osłona z przyciskiem — bez przewodu palnika ani złącza)

Części zamienne do małego palnika zmechanizowanego

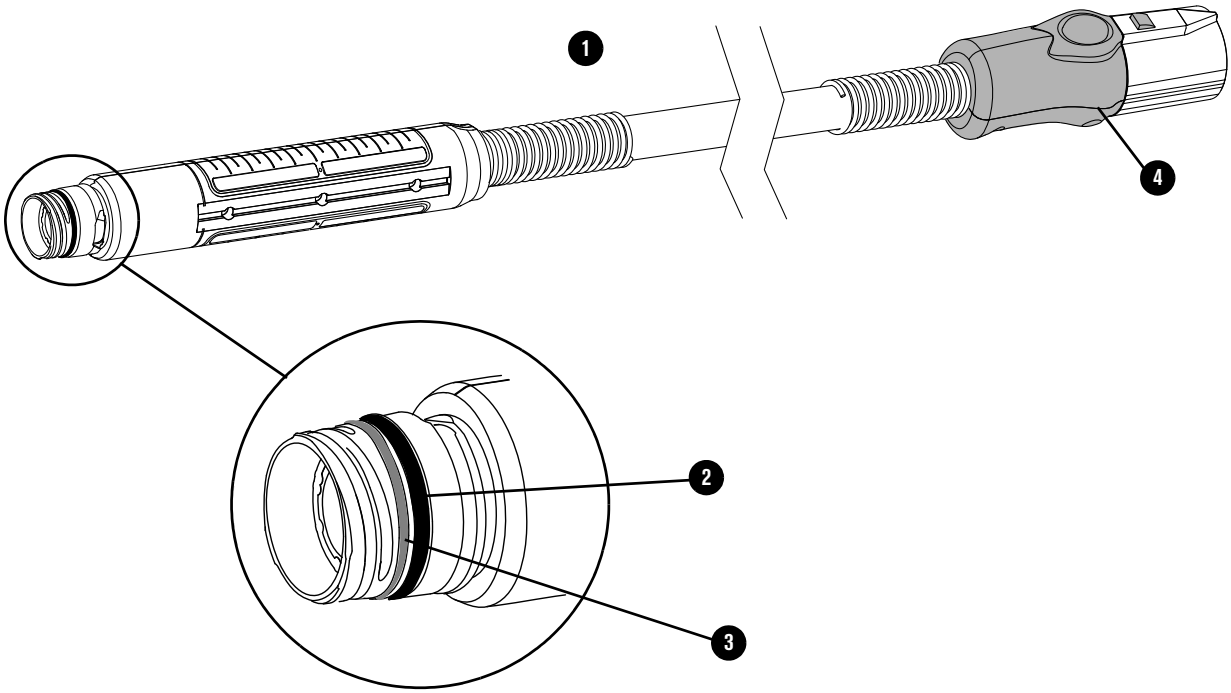

Element	Numer części	Opis
1	059618	Zespół palnika z przewodem o długości 4,6 m
1	059619	Zespół palnika z przewodem o długości 7,6 m
1	059620	Zespół palnika z przewodem o długości 10,7 m
1	059621	Zespół palnika z przewodem o długości 15 m
1	059622	Zespół palnika z przewodem o długości 23 m
2	428950	Zestaw: Pierścienie uszczelniające o przekroju okrągłym, 5 szt. w zestawie (do głowicy palnika)
3	528066	Zestaw: Pierścienie kontaktowe palnika, 2 szt. w zestawie (na głowicę palnika)
4	428863	Zestaw: Osłona szybkozłącza palnika (osłona z przyciskiem — bez przewodu palnika ani złącza)

Wkłady do palnika zmechanizowanego

Wkłady do cięcia zmechanizowanego są szare.

Cięcie standardowe

Numer części	Opis
428936	Wkład 105 A
428934	Wkład 85 A
428930	Wkład 65 A
428925	Wkład 45 A

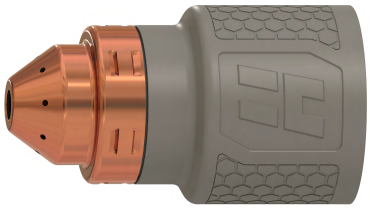

Pierścień omowy

Numer części	Opis
428895	Mocowanie pierścienia omowego (420580) do wkładów palników zmechanizowanych, 3 szt. w zestawie

Cięcie FineCut

Numer części	Opis
428926	Wkład 30–45 A

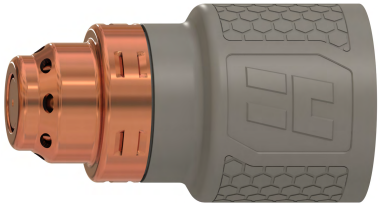

Te wkłady do cięcia zmechanizowanego są zgodne z palnikami ręcznymi SmartSYNC. Używanie tych wkładów do cięcia palnikiem ręcznym wymaga zastosowania większego odsunięcia.

Żłobienie

Wkłady do żłobienia są zielone. Do stosowania w palnikach ręcznych i zmechanizowanych.

Żłobienie z maksymalną kontrolą

Numer części	Opis
428939	Wkład 105 A
428933	Wkład 45–85 A

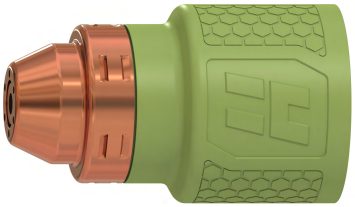

Żłobienie z maksymalnym usuwaniem

Numer części	Opis
428938	Wkład 105 A
428932	Wkład 45–85 A

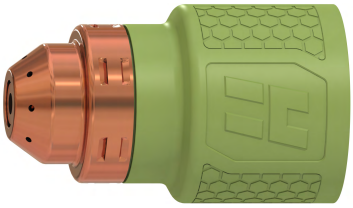

Wkłady dedykowane

Cięcie FlushCut

Wkłady do cięcia powierzchniowego FlushCut są w kolorze czarnym. Można je stosować w palnikach ręcznych i zmechanizowanych.

Numer części	Opis
428954	Wkład 105 A
428953	Wkład 85 A
428952	Wkład 65 A

Akcesoria

Numer części	Opis
128647	Zestaw: Zestaw filtra oczyszczającego powietrze Eliminizer (do usuwania wilgoci)
011092	Zamienna wkładka filtru oczyszczającego powietrze
228570	Zestaw: Filtr oczyszczający powietrze Eliminizer z ochronną metalową osłoną do systemu Powermax65/85 SYNC
228890	Zestaw: Filtr oczyszczający powietrze Eliminizer z ochronną metalową osłoną do systemu Powermax105 SYNC
228624	Zestaw: Ochronna metalowa osłona filtra oczyszczającego powietrze Eliminizer do systemu Powermax65/85 SYNC (tylko osłona)
428969	Zestaw: Ochronna metalowa osłona filtra oczyszczającego powietrze Eliminizer do systemu Powermax105 SYNC (tylko osłona)
428719	Zestaw: Zestaw koalescencyjnego filtra powietrza do usuwania oleju
428720	Zestaw: Zamienny wkład koalescencyjnego filtra powietrza do usuwania oleju
428718	Zestaw: Klamra mocująca filtr powietrza Eliminizer lub koalescencyjny filtr powietrza do usuwania oleju
127301	Pokrowiec przeciwkurzowy do systemu Powermax65/85 SYNC
127360	Pokrowiec przeciwkurzowy do systemu Powermax105 SYNC
229370	Zestaw: Zestaw kół do systemu Powermax65/85 SYNC
229467	Zestaw: Zestaw kół do systemu Powermax105 SYNC
127169	Skórzane rękawice do cięcia
127103	Osłona twarzy, stopień przyciemnienia osłony AWS 8
428347	Osłona termiczna palnika do żłobienia
024877	Skórzana osłona przewodu palnika, czarna z logotypem Hypertherm, dł. 7,6 m
017065	Podstawowy cyrkiel do cięcia plazmowego po okręgu, maks. średnica 71 cm
027669	Zaawansowany cyrkiel do cięcia plazmowego po okręgu, maks. średnica 51 cm
017066	Prowadnica do ukosowania
017041	Prowadnica do cięcia ukośnego, magnetyczna
017042	Prosta krawędź magnetyczna
027055	Silikonowy środek smarny, 7 g (do pierścienia uszczelniającego o przekroju okrągłym na korpusie palnika i na pułapce filtru powietrza)

Etykiety systemu Powermax65/85/105 SYNC

Numer części	Opis
528018	Zestaw: Etykiety do systemu Powermax65 SYNC w wersji CSA
528020	Zestaw: Etykiety do systemu Powermax85 SYNC w wersji CSA
528022	Zestaw: Etykiety do systemu Powermax105 SYNC w wersji CSA
528019	Zestaw: Etykiety do systemu Powermax65 SYNC w wersji CE/CCC
528021	Zestaw: Etykiety do systemu Powermax85 SYNC w wersji CE/CCC
528023	Zestaw: Etykiety do systemu Powermax105 SYNC w wersji CE/CCC

Zestaw etykiet zawiera następujące elementy:

- Etykieta ostrzegawcza
- Naklejane etykiety interfejsu na panel przedni i tylny
- Etykiety naklejane na produkt
- Etykieta naklejana na wkład

Etykiety naklejane na wkłady

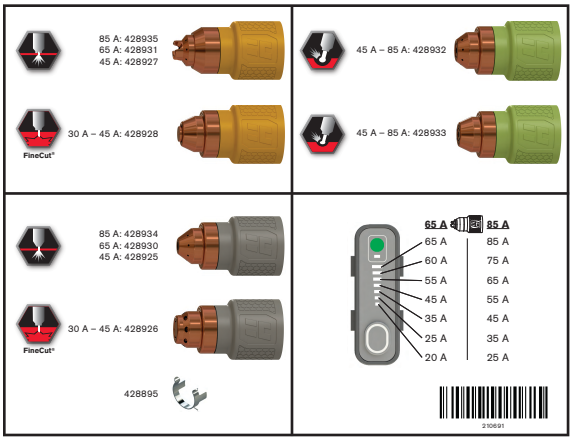

Powermax65/85 SYNC

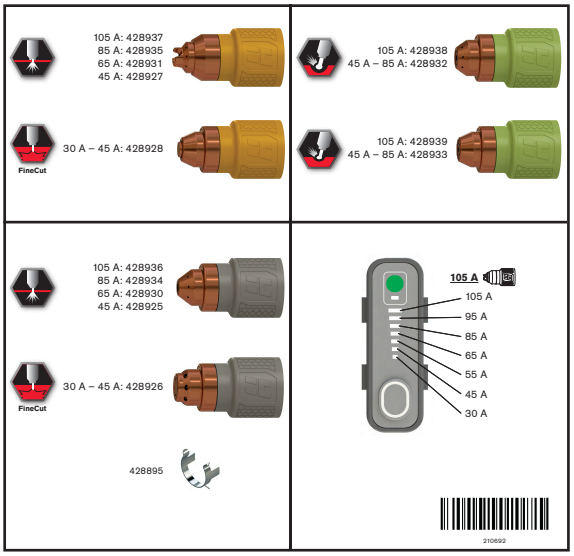

Powermax105 SYNC

Etykieta ostrzegawcza CSA

Ta etykieta ostrzegawcza jest mocowana do niektórych zasilaczy plazmy. Operator i serwisant urządzenia muszą rozumieć opisane poniżej znaczenie tych symboli.

		WARNING	AVERTISSEMENT
	Read and follow these instructions, employer safety practices, and material safety data sheets. Refer to ANS Z49.1, "Safety in Welding, Cutting and Allied Processes" from American Welding Society (http://www.aws.org) and OSHA Safety and Health Standards, 29 CFR 1910 (http://www.osha.gov).	Plasma cutting can be injurious to operator and persons in the work area. Consult manual before operating. Failure to follow all these safety instructions can result in death.	Le coupage plasma peut être préjudiciable pour l'opérateur et les personnes qui se trouvent sur les lieux de travail. Consulter le manuel avant de faire fonctionner. Le non respect des ces instructions de sécurité peut entraîner la mort.
1	1.1 1.2 1.3	**1. Cutting sparks can cause explosion or fire.** 1.1 Do not cut near flammables. 1.2 Have a fire extinguisher nearby and ready to use. 1.3 Do not use a drum or other closed container as a cutting table.	**1. Les étincelles de coupage peuvent provoquer une explosion ou un incendie.** 1.1 Ne pas couper près des matières inflammables. 1.2 Un extincteur doit être à proximité et prêt à être utilisé. 1.3 Ne pas utiliser un fût ou un autre contenant fermé comme table de coupage.
2	2.1 2.2 2.3	**2. Plasma arc can injure and burn; point the nozzle away from yourself. Arc starts instantly when triggered.** 2.1 Turn off power before disassembling torch. 2.2 Do not grip the workpiece near the cutting path. 2.3 Wear complete body protection.	**2. L'arc plasma peut blesser et brûler; éloigner la buse de soi. Il s'allume instantanément quand on l'amorce.** 2.1 Couper l'alimentation avant de démonter la torche. 2.2 Ne pas saisir la pièce à couper de la trajectoire de coupage. 2.3 Se protéger entièrement le corps.
3	3.1 3.2 3.3	**3. Hazardous voltage. Risk of electric shock or burn.** 3.1 Wear insulating gloves. Replace gloves when wet or damaged. 3.2 Protect from shock by insulating yourself from work and ground. 3.3 Disconnect power before servicing. Do not touch live parts.	**3. Tension dangereuse. Risque de choc électrique ou de brûlure.** 3.1 Porter des gants isolants. Remplacer les gants quand ils sont humides ou endommagés. 3.2 Se protéger contre les chocs en s'isolant de la pièce et de la terre. 3.3 Couper l'alimentation avant l'entretien. Ne pas toucher les pièces sous tension.
4	4.1 4.2 4.3	**4. Plasma fumes can be hazardous.** 4.1 Do not inhale fumes. 4.2 Use forced ventilation or local exhaust to remove the fumes. 4.3 Do not operate in closed spaces. Remove fumes with ventilation.	**4. Les fumées plasma peuvent être dangereuses.** 4.1 Ne pas inhaler les fumées. 4.2 Utiliser une ventilation forcée ou un extracteur local pour dissiper les fumées. 4.3 Ne pas couper dans des espaces clos. Chasser les fumées par ventilation.
5	5.1	**5. Arc rays can burn eyes and injure skin.** 5.1 Wear correct and appropriate protective equipment to protect head, eyes, ears, hands, and body. Button shirt collar. Protect ears from noise. Use welding helmet with the correct shade of filter.	**5. Les rayons d'arc peuvent brûler les yeux et blesser la peau.** 5.1 Porter un bon équipement de protection pour se protéger la tête, les yeux, les oreilles, les mains et le corps. Boutonner le col de la chemise. Protéger les oreilles contre le bruit. Utiliser un masque de soudeur avec un filtre de nuance appropriée.
6	7	**6. Become trained.** Only qualified personnel should operate this equipment. Use torches specified in the manual. Keep non-qualified personnel and children away. **7. Do not remove, destroy, or cover this label.** Replace if it is missing, damaged, or worn.	**6. Suivre une formation.** Seul le personnel qualifié a le droit de faire fonctionner cet équipement. Utiliser exclusivement les torches indiquées dans le manual. Le personnel non qualifié et les enfants doivent se tenir à l'écart. **7. Ne pas enlever, détruire ni couvrir cette étiquette.** La remplacer si elle est absente, endommagée ou usée.
	WARNING: This product can expose you to chemicals including lead and lead compounds, which are known to the State of California to cause cancer and birth defects or other reproductive harm. For more information go to www.p65warnings.ca.gov.	**AVERTISSEMENT :** Ce produit peut vous exposer à des produits chimiques, dont le plomb et des composés de plomb, reconnus par l'État de la Californie comme cause de cancer et d'anomalie congénitale ou d'autres anomalies de l'appareil reproducteur. Pour obtenir de plus amples renseignements, consultez le www.p65warnings.ca.gov.	(110673 Rev F)

Opisy ikon na etykiecie ostrzegawczej

Ta etykieta ostrzegawcza jest mocowana do niektórych zasilaczy plazmy. Ważne jest, aby operator i serwisant urządzenia rozumieli opisane poniżej znaczenie tych symboli. Opisy po prawej stronie są ponumerowane w taki sam sposób, jak symbole na etykiecie.

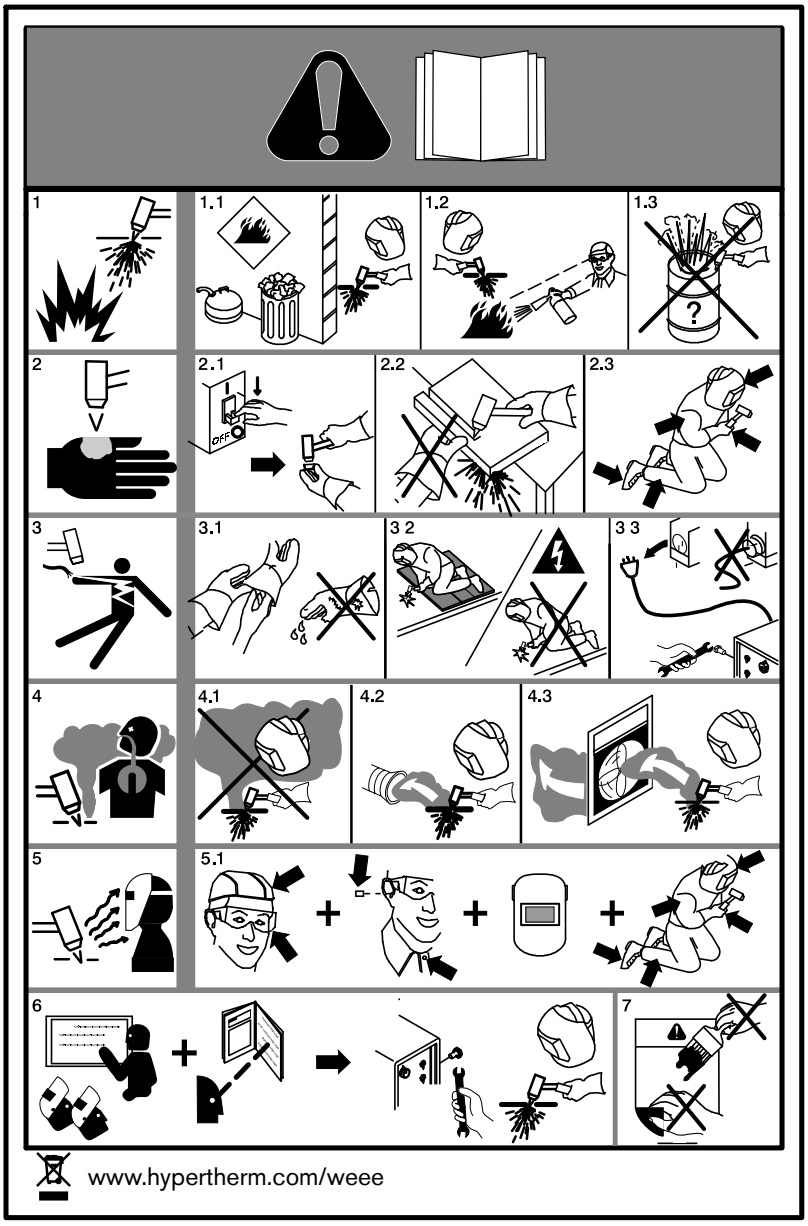

1. Iskry wytwarzane przy cięciu mogą spowodować pożar lub eksplozję.

1.1 Nie wolno ciąć w pobliżu materiałów palnych.

1.2 Gaśnicę należy trzymać w pobliżu, gotową do użycia.

1.3 Jako stołu cięcia nie wolno używać beczki ani innego zamkniętego pojemnika.

2. Łuk plazmowy może spowodować obrażenia lub poparzenie. Nie wolno kierować dyszy w swoją stronę. Łuk pojawia się natychmiast po włączeniu.

2.1 Przed demontażem palnika należy odłączyć zasilanie elektryczne.

2.2 Nie wolno chwytać elementu obrabianego blisko ścieżki cięcia.

2.3 Należy stosować kompletną ochronę ciała.

3. Zagrożenie napięciem. Ryzyko porażenia prądem lub poparzenia.

3.1 Należy zakładać rękawice izolacyjne. Zmienić rękawice, jeśli są mokre lub zniszczone.

3.2 Należy chronić się przed porażeniem, izolując się od powierzchni roboczej i podłoża.

3.3 Przed serwisowaniem należy odłączyć zasilanie. Nie dotykać części pod napięciem.

4. Wyziewy wydzielane przez plazmę mogą być niebezpieczne.

4.1 Nie wdychać wyziewów.

4.2 Należy używać wymuszonej wentylacji lub lokalnego wyciągu, aby usuwać wyziewy.

4.3 Nie pracować w zamkniętych pomieszczeniach. Usuwać wyziewy za pomocą wentylacji.

5. Promieniowanie łuku może poparzyć oczy i skórę.

5.1 Należy stosować zatwierdzone środki ochrony osobistej do chronienia głowy, oczu, uszu, dłoni i ciała. Należy zapinać kołnierzyk. Chronić słuch przed hałasem. Stosować hełm spawalniczy z odpowiednim przyciemnieniem lub filtrem.

6. Należy prowadzić szkolenia. Sprzęt może być obsługiwany wyłącznie przez wykwalifikowany personel. Należy używać palników wymienionych w tym podręczniku. Osoby postronne i dzieci należy trzymać z daleka.

7. Nie usuwać, nie niszczyć ani nie zakrywać tej etykiety. Należy ją wymienić na nową, jeśli jej brakuje, została zniszczona lub wytarta.